weelko
the wellness
company

Barcelona
Pol. Ind. La Valldan
Camí de Garreta, 92
08600 Berga
Barcelona – Spain
T. +34 93 824 90 20
E. info@weelko.com
W. www.weelko.com

SUPRA

3-section high-performance multifunctional bed equipped with 4 motors that control height, backrest and central module inclination. Safety lock system included. Double system of headrests that adapt to both sides of the table. Removable lateral armrests, additional armrest support and postural cushion. Locking wheels and hand controller included. Wooden base and white PU upholstery of high quality that eases cleaning.

Camilla multifuncional de altas prestaciones de 3 secciones equipada con 4 motores que controlan la altura, la inclinación del respaldo y del módulo central. Incluye sistema de bloqueo por seguridad. Doble sistema de reposacabezas adaptables a ambos lados de la camilla. Reposabrazos laterales extraíbles, soporte apoyabrazos y cojín postural adicionales. Ruedas de bloqueo y mando de mano incluidos. Base de madera y tapizado blanco en PU de alta calidad y fácil de limpiar.

Table multifonctionnelle à hautes performances à 3 sections équipée de 4 moteurs qui contrôlent la hauteu et l'inclinaison du dossier et du module central. Système de blocage pour sécurité compris. Deux têtières qui s'adaptent aux deux bouts de la table. Accoudoirs latéraux amovibles, support repose-bras et coussin postural supplémentaires. Roues de blocage et télécommande à main inclus. Base en bois et revêtement en PU blanc de haute qualité et facile à nettoyer.

Hochleistungsfähige multifunktionale dreiteilige Liege, mit 4 Motoren , um die Höhe, die Neigung der Rückenlehne und des Mittelteils zu regulieren. Es beeinhaltet Sperrbox. Doppelt-Kopfteilsystem, an beide Seiten der Liege anpassbar. Ausziehbare Armlehne, zusätzliche Armstütze und Kissen. Arretierbare Räder und Handfernbedienung inklusiv. Basis aus Holz und hochwertige weiße PU Polsterung, leicht abwaschbar.

Lettino multifunzione dalle alte prestazioni a 3 sezioni e dotato di 4 motori che controllano l'altezza, l'inclinazione dello schienale e del modulo centrale. Include sistema di blocco per motivi di sicurezza. Doppio sistema di poggiatesta compatibili con entrambi i lati del lettino. Braccioli laterali estraibili, supporto per braccioli e cuscino posturale addizionali. Ruote con blocco e telecomando inclusi. Base in legno e tappezzeria bianca in PU di alta qualità e facile da pulire.

Electric Spa Bed
Ref. WKS006.4.A26

Product size: 180 x 72/82 x 63/85 cm
Weight: 118 Kg
Upholstery: PU

NEW

1 **Double system of headrests**
2 **Removable lateral armrests**
3 **Additional armrest support**
4 **Additional postural cushion**
5 **Locking wheels**
6 **Up and down** 63/85 cm
7 **Angle** 0º~60º
8 **Angle** 0º~35º
9 **Angle** 0º~15º

OPTIONS
Bed cover

PACKING SIZE cm
187x76x67
N.W. kg
118
G.W. kg
127
MAX WEIGHT
230

weelko
the wellness
company

Barcelona
Pol. Ind. La Valldan
Camí de Garreta, 92
08600 Berga
Barcelona – Spain
T. +34 93 824 90 20
E. info@weelko.com
W. www.weelko.com
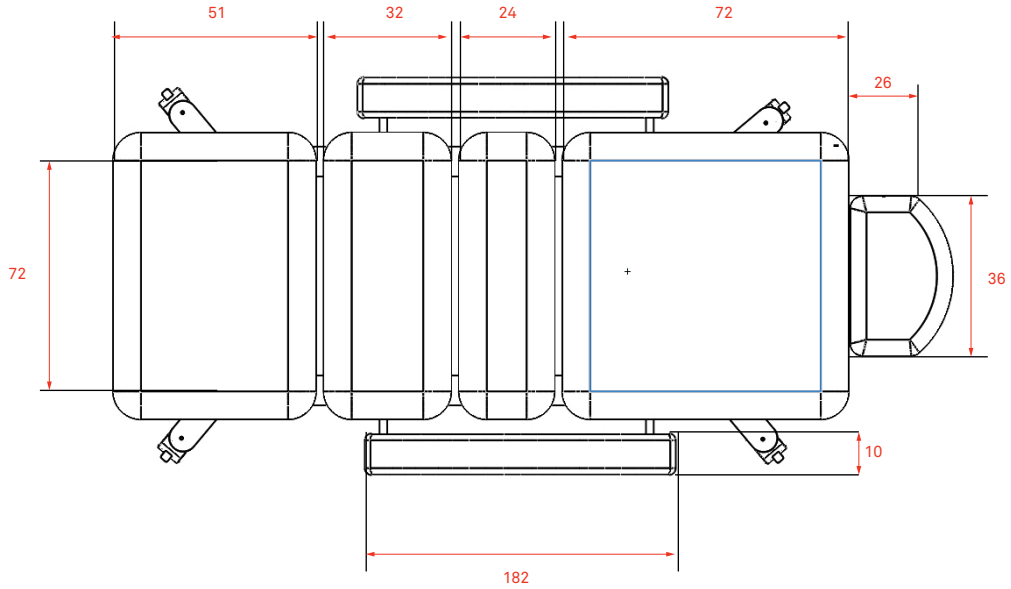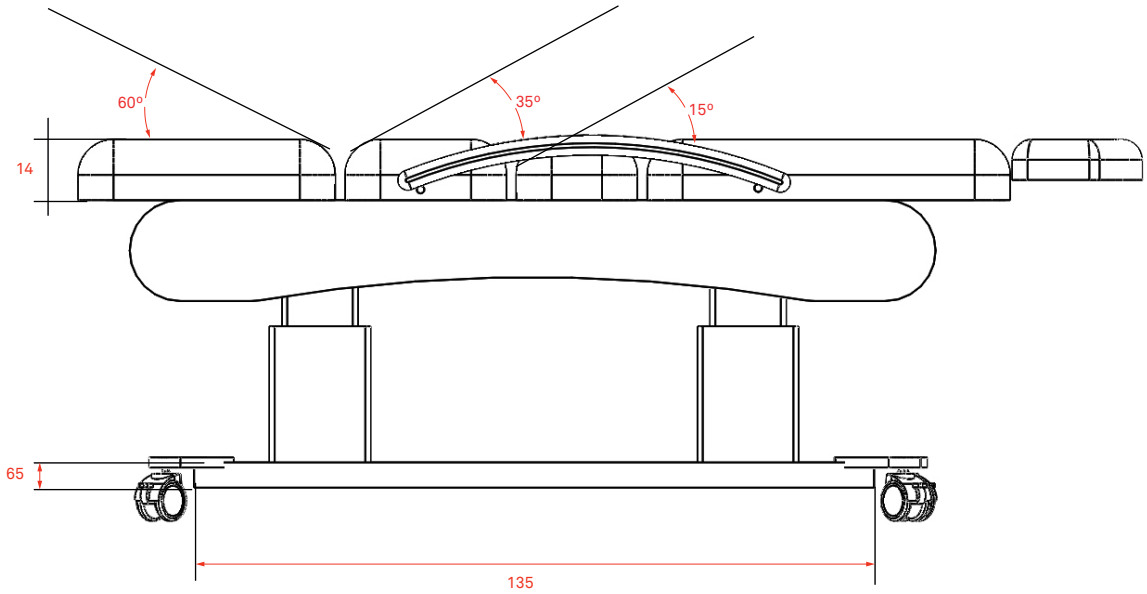
SUPRA