weelko

Esthétique *ZOOM*

Pressothérapie avec U-Tech de

TABLE

Pressothérapie et séances 2

Appareil et robe 3

Programmes et séquences de gonflage 4

Branchement, spécifications techniques et pièces détachées 5

Information SITE WEB 6

Cellulite? Peau d'orange? Varices? Mauvaise circulation sanguine? Enflures localisées? Problèmes articulaires? Constipation? Soins post-partum? Problèmes lymphatiques? Œdèmes? Rétention de liquides? Après et avant une liposuction? Ménopause? Flaccidité? Surpoids? Stress? Fatigue ? Jambes lourdes?

Affinez votre silhouette avec U-TECH, F-826

Appareil de pressothérapie formé par une unité de contrôle digitale avec écran LCD et robe formée par des bottes, ceinture et manchons pour les bras.

Notre TECHNICAL ZOOM vous montre tous les détails, toutes les particularités et vous offre la possibilité de connaitre à fond nos appareils d'esthétique. La pressothérapie, à la loupe de Weelko. Découvrez-la à l'intérieur.

TECHNICAL ZOOM

LA PRESSOTHÉRAPIE

À propos du système lymphatique
Une des fonctions du système lymphatique est transporter les graisses et les toxines aux organes qui s'occupent de son élimination. Le liquide du système lymphatique (lymphe) circule grâce à la pression par contraction des muscles en action, aux mouvements respiratoires de la cage thoracique et à la pression par pulsations rythmiques des artères. Parfois, l'organisme se bloque ou les pressions de l'organisme ne suffissent pas pour drainer les liquides. Dans ce cas, la pressothérapie aide à l'organisme à réaliser cette action.

La pressothérapie, c'est quoi?
La pressothérapie est une méthode thérapeutique qui reproduit le massage lymphatique tel qu'il le ferait un professionnel kinésithérapeute de façon manuelle. Cette technique se fait de façon mécanique et pneumatique. Il se base sur la pression exercée sur les jambes, l'abdomen et les bras avec le but d'activer la circulation sanguine de retour en améliorant la réabsorption des œdèmes et du liquide interstitiel.

En quoi consiste?
Système de compression contrôlé par l'unité de contrôle dont sa fonction est d'insuffler de l'air dans les parties de la robe (manchons, jambes et ceinture).

Quels sont les bienfaits?
- Améliorer la circulation de retour et la circulation lymphatique et veineuse.
- Stimuler la réabsorption du liquide interstitiel.
- Améliorer le drainage lymphatique et agir sur les vaisseaux sanguins et ganglions lymphatiques .
- Effet analgésique et de relaxation, lors de la réabsorption des œdèmes.
- Bien-être et relaxation.

Indications

- Problèmes lymphatiques
- Œdèmes post-traumatiques et postopératoires
- Cellulite et peau d'orange
- Prévention de varices et leurs symptômes (jambes lourdes, rétention d'eau, œdèmes, etc.)
- Jambes lourdes pendant la gestation
- Prévention de la cellulite
- Mauvaise circulation périphérique
- Varices
- Kinésithérapie
- Constipation
- Soin post-partum
- Maladies neurologiques (hémiplégie, paraplégie, etc.)
- Après une liposuction
- Problèmes musculaires et des articulations
- Ménopause
- Enflures localisées

Contre-indications?

- Problèmes de tension artérielle
- Varices
- Ulcères
- Inflammation veineuse superficielle et phlébite.
- Infections
- Lymphangite (inflammation des vaisseaux lymphatiques)
- Tumeurs et toutes les affections malignes
- Décompensation cardio-circulatoire
- Prédisposition à l'apparition des trombes
- Insuffisances cardiaques, respiratoires et rénales
- Gestation (partie ceinture)
- Asthme
- Arthrites inflammatoire
- Néoplasie (croissance anormale des cellules dans les tissues)
- Les inflammations aiguës

TRAITEMENT ET SÉANCES

- Un traitement standard de pressothérapie se fait en 8 séances, avec une période de repos de 7 jours. Une séance dure de 20 à 40 minutes et les résultats sont visibles à partir de la quatrième ou cinquième séance. Le traitement avec la pressothérapie peut se réaliser pendant toute l'année.

APPAREIL ET ROBE

Écran LCD

Dimensions:	41x17/24x13 cm
Temps maximum	60 minutes
Niveaux d'énergie:	De 1 à 10

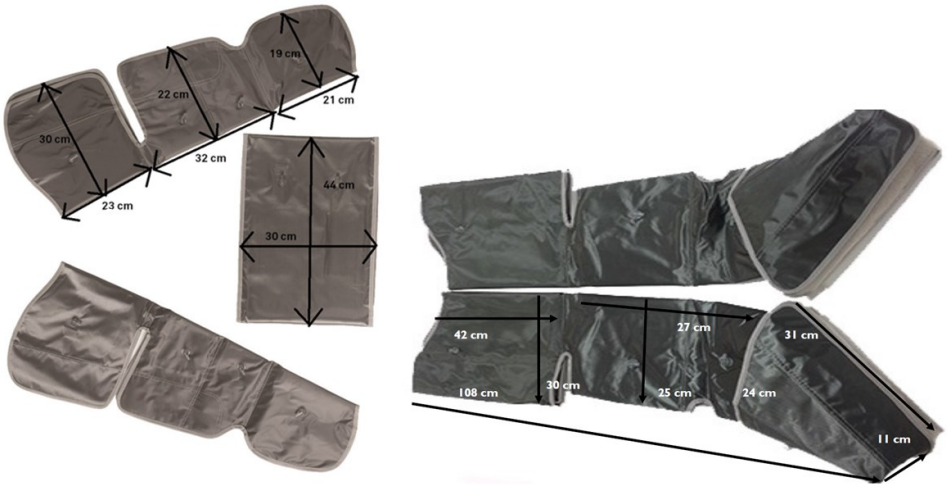

REMARQUE

Utilisez toujours une robe en papier jetable par-dessous afin de garantir des parfaites conditions d'hygiène pendant chaque séance.

PROGRAMMES ET SÉQUENCE DE GONFLAGE

MODE A:
Le programme est conçu pour reproduire un massage de drainage lymphatique tel comme il le feriez un masseur. Utilisé pour les jambes lourdes et massage de relaxation. Le procès de gonflage se réalise de façon lente et graduelle.
Séquence de gonflage: Après avoir choisi la zone à traiter avec la touche SELECT (corps entier, jambes et abdomen), les zones commenceront à se gonfler depuis la partie la plus extrême. Les parties marquées avec la lettre A vont commencer à travailler, suivies des zones B,C et D, de façon lente et graduelle. Chaque section se remplit d'air en 8 secondes. De suite, l'air est rejeté et circule de 2 fois. Postérieurement, chaque section se remplit d'air en séquences de 8 secondes de façon continue et au même temps.

MODE B:
Ce programme est utilisé pour la rétention de liquides et pour la prévention de la cellulite. Les sections sont gonflées plus rapidement que dans le mode antérieur.
Séquence de gonflage: Après avoir choisi la zone à traiter avec la touche SELECT (corps entier, jambes et abdomen), les zones commenceront à se gonfler depuis la partie la plus extrême. A, B, C et D commenceront à se gonfler de façon rapide, l'une après l'autre.

MODE C: Programme Combiné

Séquence de gonflage alterne:
1.– En premier lieu, la compression commence avec la section A (pieds et jambes)
2.– Gonflage de la section C (avant-bras et mollet)
3.– Gonflage de la partie inferieure du abdomen (E)
4.– Gonflage de la section B (poignet et cheville)
5.– Gonflage de la section D (fémur et biceps)
3.– Le cycle termine avec le gonflage de la partie supérieure de l'abdomen (E).

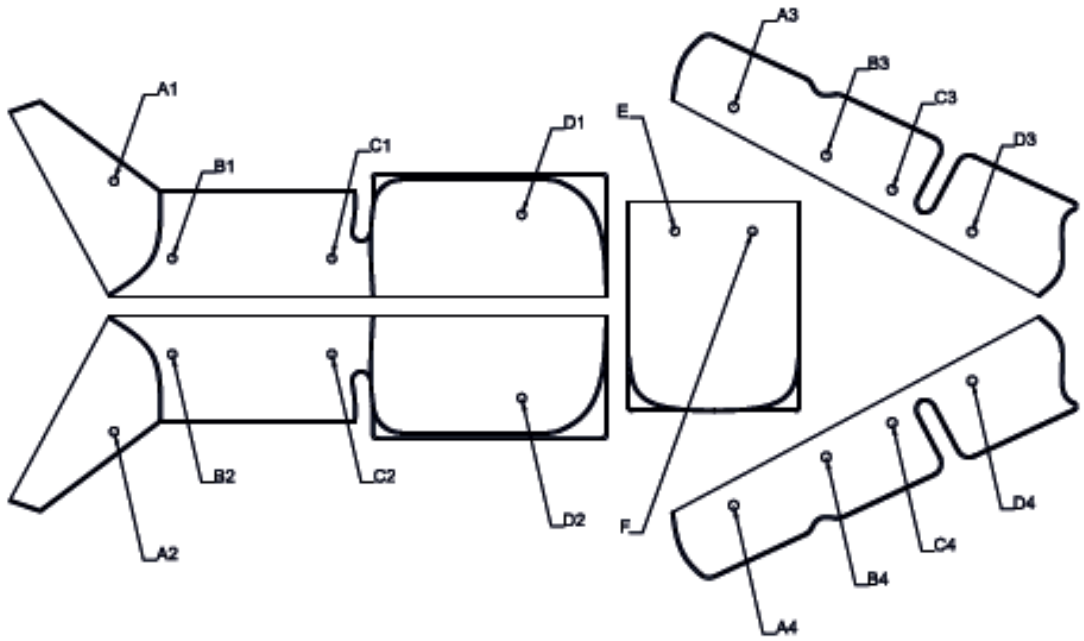

BRANCHEMENT DES TUYAUX

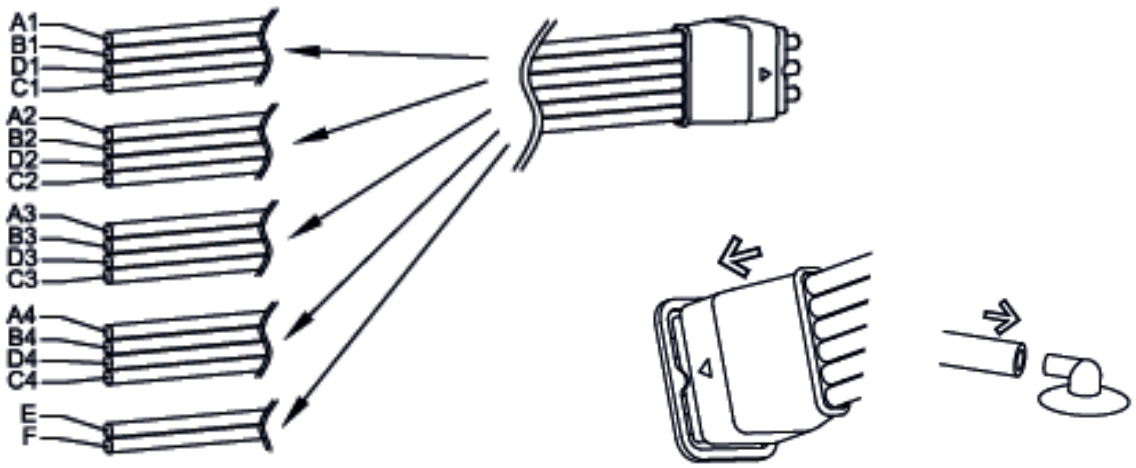

SPÉCIFICATIONS TECHNIQUES

Pression mmHg	195-240 mmHg	
Pression Bar	0,26-0,32 bar	
Dimensions et poids	Dimensions emballage (cm)	61x45x15,5
	Dimensions appareil (cm)	41*17/24*13
	Poids brut (kg)	12
	Poids net (kg)	14
Paramètres de travail	Puissance	75 W
	Pression	0,32 bar
	Temps programmé par défaut	15 min
Spécifications électriques	Voltage	220V—240V
	Fréquence	50 Hz/60Hz
	Puissance nominale	75 W

PIÈCES DÉTACHÉES

No.	PRODUIT	REFÉRENCE
1	Botte droite	40001-1
2	Botte gauche	40001-2
3	Bras droit	40001-3
4	Bras gauche	40001-4
5	Ceinture	40001-5
6	Tuyaux	40001-6

INFORMATION SITE WEB

Visitez notre section **TECHNICAL ZOOM** et télé-chargez-vous toute l'information technique et commerciale que vous pourriez souhaiter. Photos, dossiers, fiches techniques, etc. À ne pas les rater!

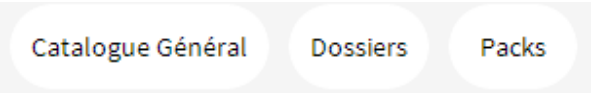

Allumez la **WEELKO TV** depuis weelko.com. La meilleure façon d'apprendre à utiliser nos appareils de beauté. Une image est plus parlante que 1000 mots!

Presoterapia Weelko

Weelko en STS Beauty Barcelona 2013

Microdermoabrasión Weelko

weelko